iQ500, Waschtrockner, 10/6 kg, 1400 U/min.
WD14U512

Waschen & Trocknen in einem Durchgang mit dem WLAN-fähigen Waschtrockner in nur 60 Minuten.

- ✓ Schonend und optimal die Wäschetrocknen - autoDry.
- ✓ Sparen Sie Zeit mit den Siemens speed-Funktionen - speedPack XL für Waschtrockner
- ✓ Steuern und bedienen Sie Ihren Waschtrockner von unterwegs - mit der Home Connect App (Android und iOS).
- ✓ Schützt wasserundurchlässige Funktionstextilien - Outdoor/ Imprägnieren-Programm.
- ✓ Effizient, langlebig und leise - iQdrive

Sonderzubehör

WZ10131	Zulauf-Verlängerung
WX975600	Bodenbefestigung

Ausstattung

Technische Daten

Energieeffizienzklasse im Wasch- und Trocken-Betrieb: E
Energieeffizienzklasse im eco 40-60 Programm: C
Gewichteter Energieverbrauch in kWh pro 100 vollständige Wasch- und Trockenzyklen: 364 #kWh
Gewichteter Energieverbrauch in kWh pro 100 Waschzyklen im Programm eco 40-60: 67 #kWh
Maximale Kapazität in kg im Wasch- und Trocken-Betrieb: 6,0
Maximale Kapazität in kg im Wasch-Betrieb: 10,0
Wasserverbrauch in Litern im Wasch- und Trocken-Betrieb pro vollständigem Zyklus: 87 #
Wasserverbrauch in Litern im eco-Programm pro Betriebszyklus: 41 #
Dauer im vollständigen Wasch- und Trocken-Betrieb in Stunden und Minuten bei Nennkapazität: 6:51 #h
Dauer des Programms eco 40-60 in Stunden und Minuten bei Nennkapazität: 3:53 #h
Schleudereffizienzklasse des Programms eco 40-60: B
Luftschallemissionen: 70 #dB
Luftschallemissionsklasse: A
Bauform: Standgerät
Arbeitsplatte abnehmbar: Nein
Türanschlag: Links
Länge Anschlusskabel: 210 #cm
Höhe der Arbeitsplatte: 862 #mm
Abmessungen des Gerätes: 848 x 598 x 622 #mm
Nettogewicht (kg): 84,659 #kg
Trommelvolumen (l): 70 #
EAN-Nummer: 4242003874158

4 242003 874158

iQ500, Waschtrockner, 10/6 kg, 1400 U/min.
WD14U512

Ausstattung

Leistung und Verbrauch
- Energieeffizienzklasse Waschen und Trocknen[1]: E
- Energieeffizienzklasse Waschen[2]: C
- Stromverbrauch[3] / Wasserverbrauch[4] Waschen und Trocknen: 364 kWh / 87 Liter
- Stromverbrauch[5] / Wasserverbrauch[6] Waschen: 67 kWh / 41 Liter
- Beladung Waschen und Trocknen / Waschen: 1 - 6 kg / 1 - 10 kg
- Programmlaufzeit[7] Waschen und Trocknen / Waschen: 6:51 h:min /#3:53 h:min
- Schleudereffizienzklasse: B
- Schleuderdrehzahl**: 400 - 1400 U/Min.
- Geräuschwert: 70 dB (A) re 1 pW
- Geräuscheffizienzklasse: A

Programme
- Standardprogramme Waschen: Baumwolle, Pflegeleicht, Fein/Seide, Wolle/Handwäsche
- Spezialprogramme Waschen: Trommel Reinigen (mit Erinnerungsfunktion), Super 15', Spülen, Mix, MyTime, Outdoor/Imprägnieren, Schleudern / Abpumpen, weitere Programme über Home Connect
- Alle gängigen Waschprogramme können wahlweise auch als reines Trockenprogramm oder als kombiniertes Wasch- und Trockenprogramm genutzt werden
- Standardprogramme Trocknen: Baumwolle, Pflegeleicht
- Spezialprogramme Trocknen: smartFinish, My Time, Waschen & Trocknen 60'
- Zusätzliche Programme über Home Connect: Gardinen, Handtücher, Hemden, Waschen und Trocknen 90'

Optionen
- Home Connect Funktion: Fernstart und Fernüberwachung
- varioSpeed: Bis zu 65% verkürzte Waschdauer
- Optionen Waschen: Knitterschutz, Extra Spülen, Kindersicherung, Lieblingsprogramme, Leiser Waschen, speedPerfect, Vorwäsche, Wasser Plus
- Optionen Trocknen: Bügeltrocken, Nachttrocknen/Leisetrocknen, Solo Trocknen, varioSpeed, Schranktrocken, Schranktrocken+, Waschen + Trocknen
- Trocknen-Option für die meisten Waschprogramme
- autoDry-Funktion, Zeitprogramme

Komfort und Sicherheit
- softTrommel: besonders schonende Wäschepflege
- Trommelinnenbeleuchtung: LED
- iQdrive: energiesparenste und leiseste Motorentechnologie
- anti-vibration Design: mehr Stabilität und Laufruhe
- selfCleaning Condenser
- Außergewöhnlich komfortable Steuerung dank abgeschrägter Bedienblende für bessere Lesbarkeit und mehr Ergonomie
- Großes, übersichtliches DirectSelect Touch-LED-Display für Programmablauf, Temperaturwahl, max. Schleuderdrehzahl, Restzeitanzeige und 24 h Endezeitvorwahl, Beladungsempfehlung und Verbrauchsanzeige
- Nachlegefunktion: Unterbrechen Sie den bereits gestarteten Waschvorgang, um weitere Wäschestücke in die Trommel zu legen.
- waterPerfect Plus: für eine effiziente Wassernutzung auch bei geringer Beladung dank intelligenter Sensortechnologie.
- Schaumerkennung
- Unwuchtkontrolle
- Signal am Programmende
- Kindersicherung
- integriertes 32 cm-Bullauge weiß, schwarz mit 130° Türöffnungswinkel
- Fenster mit Glasabdeckung
- Fenster-Anschlag links
- Metallverschlusshaken
- aquaStop®: eine Siemens Hausgeräte Garantie bei Wasserschäden - ein Geräteleben lang.*

Technische Informationen
- unterschiebbar ab 85 cm Nischenhöhe
- Gerätemaße (H x B): 84.8 cm x 59.8 cm
- Gerätetiefe: 62.2 cm
- Gerätetiefe inkl. Türe: 64.5 cm
- Gerätetiefe mit geöffneter Türe: 114.2 cm

1 2 Auf einer Energieeffizienzklassen-Skala von A bis G
3 Energieverbrauch in kWh für 100 Zyklen "Waschen und Trocknen" (im Programm Eco 40-60)
[4] Gewichteter Wasserverbrauch in Litern pro Zyklus "Waschen und Trocknen" (im Programm Eco 40-60)
5 Energieverbrauch in kWh für 100 Waschzyklen (im Programm Eco 40-60)
[6] Gewichteter Wasserverbrauch in Litern pro Waschgang (im Programm Eco 40-60)
[7] Laufzeit für das Programm Eco 40-60, im Zyklus "Waschen und Trocknen" / nur im Waschzyklus
** Garantiebedingungen finden Sie unter https://www.siemens-home.bsh-group.com/de/kundendienst/garantie*
*** Der angegebene Wert ist gerundet.*

iQ500, Waschtrockner, 10/6 kg, 1400 U/ min.
WD14U512
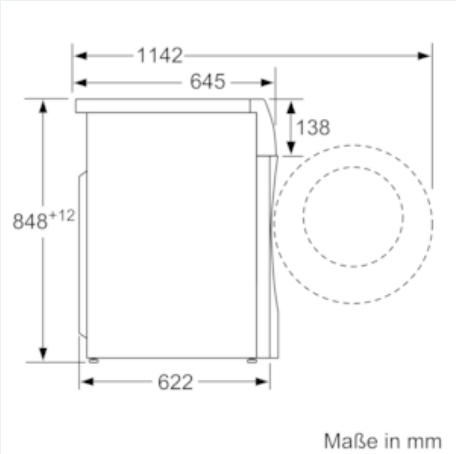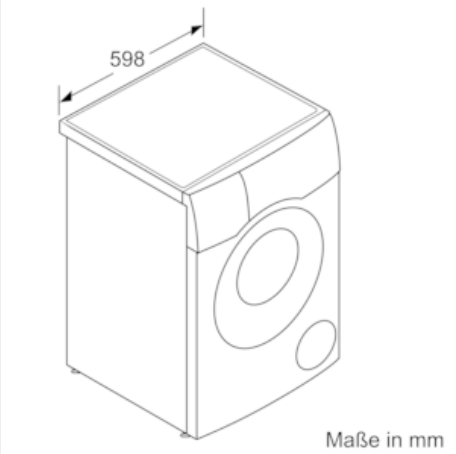
Maßzeichnungen